Venti5

La maniglietta minimal che libera la creatività della porta

Venti5 - La maniglietta minimal che libera la creatività della porta

Una foratura, tante soluzioni!

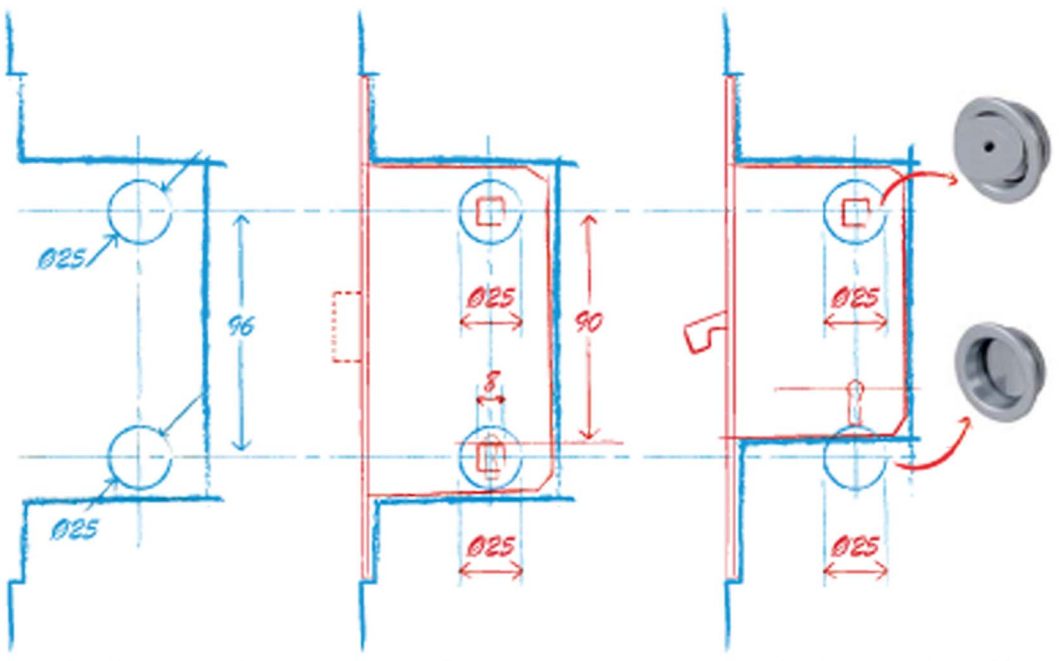

Foratura pannello

Applicazione Mediana e XT

Applicazione ScivolaT frontale Mediana

DESIGN PERFETTO PER TUTTE LE SITUAZIONI
Venti5 può essere abbinato alle serrature **Mediana** e **XT** con quadro bagno da 8 mm. Porte a bandiera e scorrevoli sono finalmente coordinate!

Alban Giacomo S.p.A. | Via A. De Gasperi, 75 | 36060 Romano d'Ezzelino (Vicenza) Italy | Tel +39 0424 832 832 | www.agb.it | info@agb.it

Scivola Kit Q Venti5 tondo - pomolo/moneta, spessore porta 39-44 mm, ø25 mm

Descrizione

Kit maniglietta da incasso su rosetta in ottone, senza bloccaggio a chiave. Apertura di emergenza dall'esterno con nottolino ad intaglio.

Utilizzo

Per porte scorrevoli a scomparsa in legno di bagni o comunque di locali dove la porta viene chiusa sempre da un solo lato e che non necessita di essere bloccata con la chiave. Venti5 può essere abbinato alle serrature Mediana Evolution, Polaris XT e Revolution XT con quadro bagno da 8 mm con la funzione di nottolino di chiusura. Adatto per pannelli di spessore compreso tra 39 e 44 mm.

Fissaggio

Le rosette sono fissate direttamente tramite quadro ad espansione, adattandosi automaticamente allo spessore della porta, senza l'utilizzo di viti o sottoplacche in plastica.

NB. *Tutti i componenti del kit sono inclusi in un'unica confezione.*

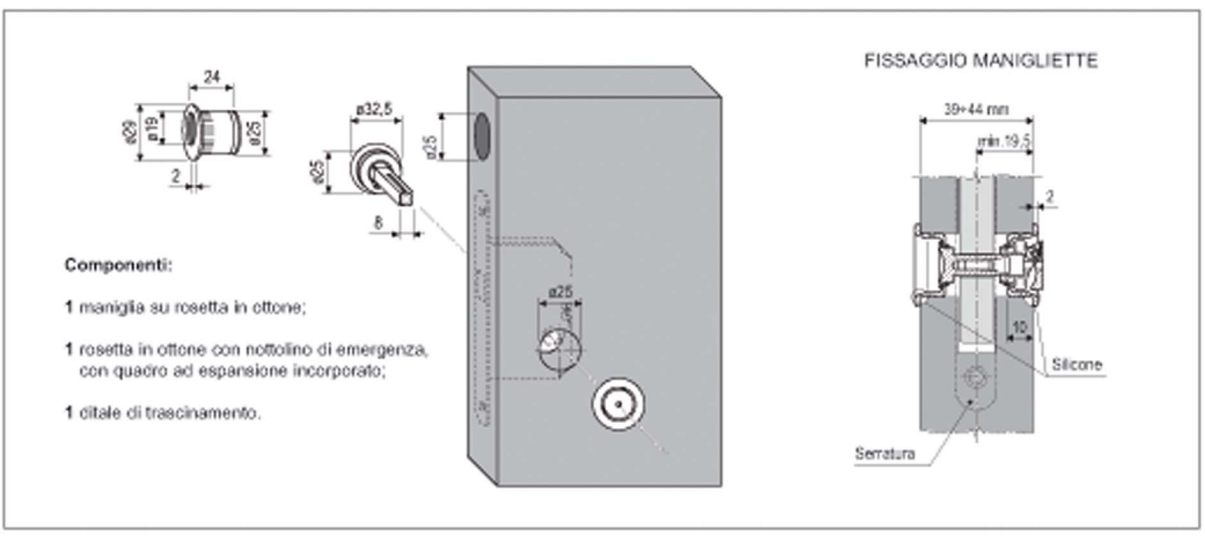

Componenti:

1 maniglia su rosetta in ottone;

1 rosetta in ottone con nottolino di emergenza, con quadro ad espansione incorporato;

1 ditale di trascinamento.

Una foratura, tante soluzioni!

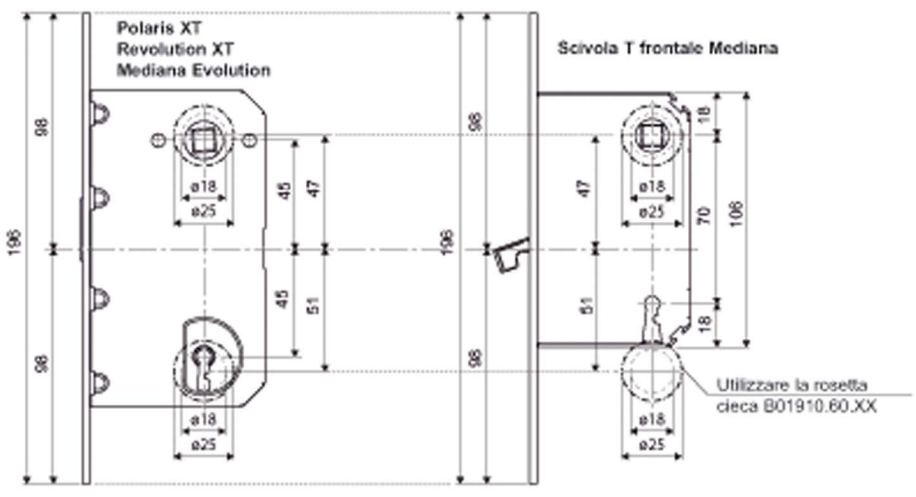

Specifiche d'ordine

	Articolo	
	B02120.22.XX	

NB. *Riferirsi al listino in vigore per verificare la disponibilità delle finiture.*