Solo catenaccio, bordo quadro a cilindro, frontale 22 mm

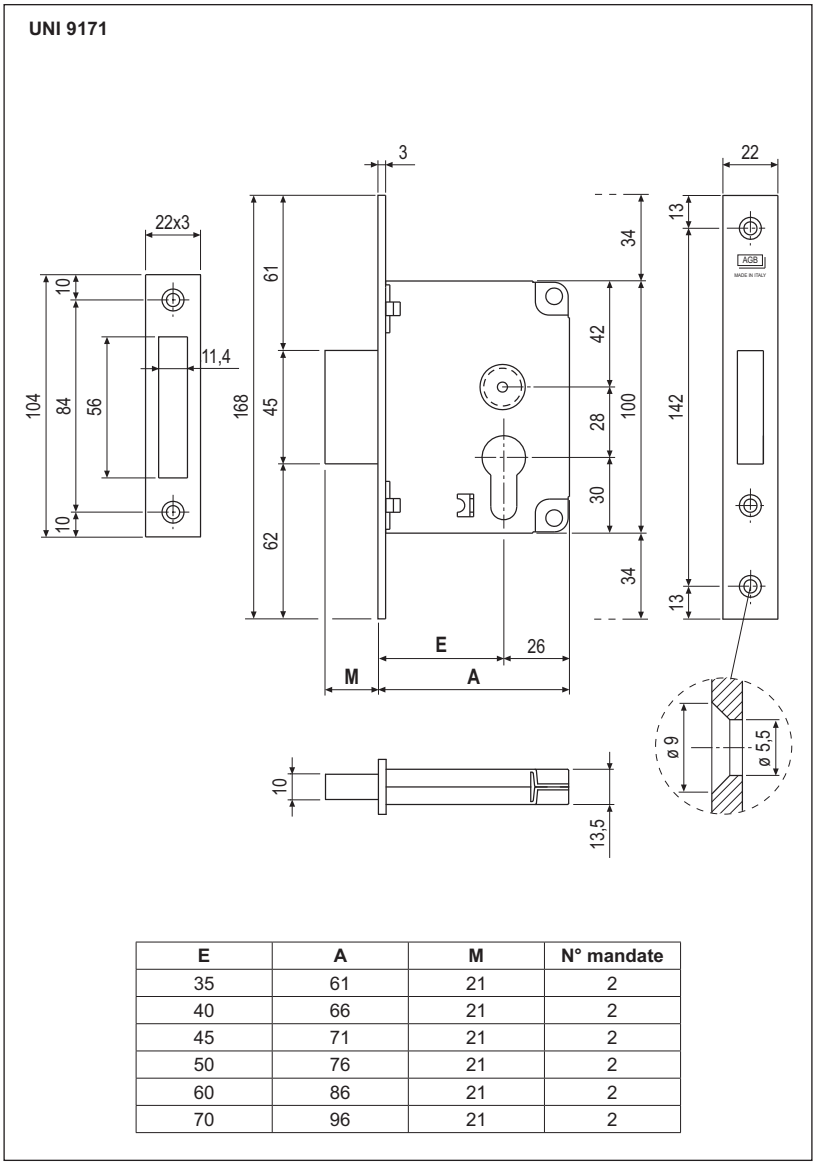

E	A	M	N° mandate
35	61	21	2
40	66	21	2
45	71	21	2
50	76	21	2
60	86	21	2
70	96	21	2

Descrizione

Serratura da incasso con solo catenaccio, da abbinare a un cilindro a profilo DIN V 1854. Frontale da 22 mm con bordo quadro. Entrate da 35 mm a 70 mm. Fornita completa di incontro nella stessa finitura del frontale. Realizzata interamente in acciaio o nella versione con frontale, catenaccio e incontro in ottone.

Utilizzo

Da montare su porte e portoncini in legno. Per applicazioni dove non è richiesto lo scrocco o come seconda serratura, dove si desideri aggiungere ulteriori punti di chiusura alla porta, per aumentarne la resistenza ai tentativi d'effrazione.

Fissaggio

Predisporre sul pannello una cava ed una fresata aventi le dimensioni riportate nel disegno e rifinire gli angoli con uno scalpello. Fissare serratura e incontro con 4 viti da 4x25 mm.

NB. *Scatola di cartone contenente una serratura, una vite per il fissaggio del cilindro e un incontro. Il cilindro deve essere ordinato a parte.*

Specifiche d'ordine

Materiale	CODICE DI VENDITA			
	Rif.	Entrata	Finitura	
ACCIAIO	B00856	35-40-45-50-60-70	XX	

NB. *Riferirsi al listino in vigore per verificare la disponibiltà delle finiture.*