Bordo tondo/quadro con chiave, interasse 70, frontale 20 mm

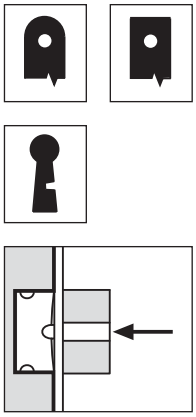

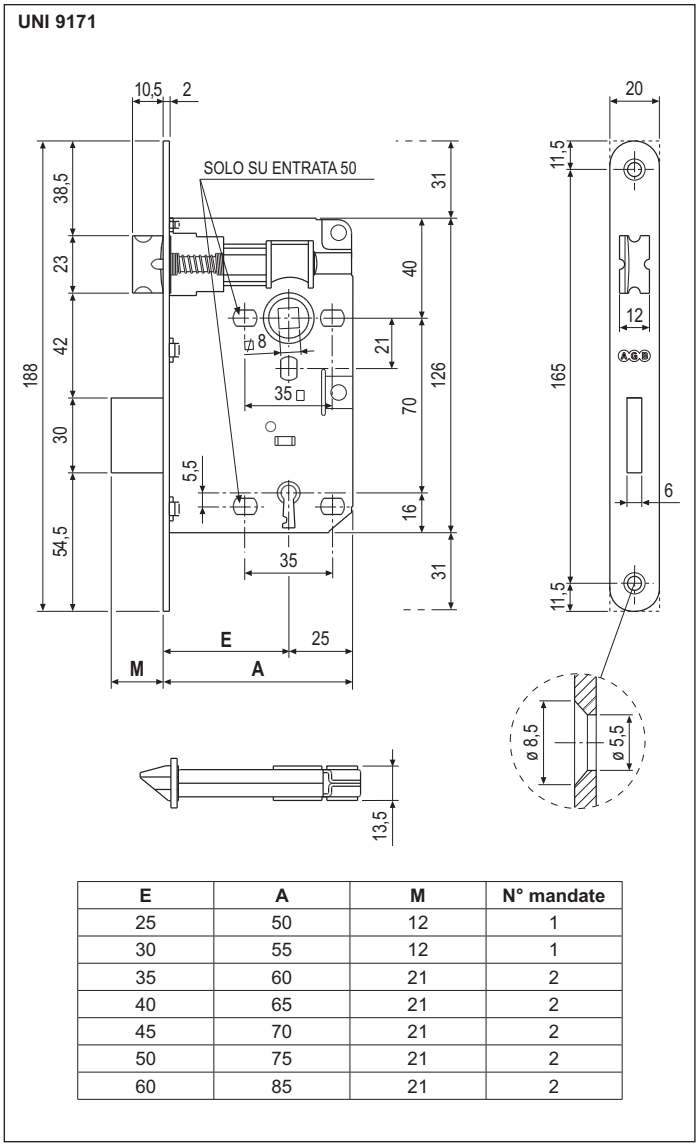

E	A	M	N° mandate
25	50	12	1
30	55	12	1
35	60	21	2
40	65	21	2
45	70	21	2
50	75	21	2
60	85	21	2

Descrizione

Serratura da incasso con scrocco e catenaccio. Interasse 70 mm. Frontale da 20 mm con bordo tondo o quadro. Disponibile in sette entrate, da 25 a 60 mm e 4 cifrature miste. Realizzata interamente in acciaio o nella versione con frontale, scrocco e catenaccio in ottone. Scrocco reversibile. Cassa con fori per il fissaggio di maniglie con viti passanti (solo per entrata 50 mm).

Utilizzo

Per porte interne in legno.

Fissaggio

Predisporre sul pannello una cava ed una fresata aventi le dimensioni riportate nel disegno. Fissare la serratura con due viti da 4,5x25 mm. Per girare lo scrocco farlo uscire dal frontale della serratura, spingendo sulla vite posteriore, e ruotare.

NB. *Ogni serratura è fornita con una chiave. L'incontro deve essere ordinato a parte, da scegliere in base alla tipologia costruttiva. Sono disponibili, a richiesta, confezioni con cifratura unica per industria.*

Specifiche d'ordine

Materiale	CODICE DI VENDITA			
	Rif.	Entrata	Finitura	
ACCIAIO	B00571	25-30-35-40-45-50-60	XX	4
OTTONE	B00573	40-45-50-60	XX	4

Specifiche d'ordine

Materiale	CODICE DI VENDITA			
	Rif.	Entrata	Finitura	
ACCIAIO	B00572	25-30-35-40-45-50-60	XX	4
OTTONE	B00574	40-45-50-60	XX	4

NB. *Riferirsi al listino in vigore per verificare la disponibiltà delle finiture.*