VETRO
GLASS

Anello in nylon che protegge il vetro dal contatto con l'ottone.

La corona di impugnatura ha il bordo arrotondato.

Migliore presa grazie alla sporgenza della corona.

Ideale per ante a scomparsa

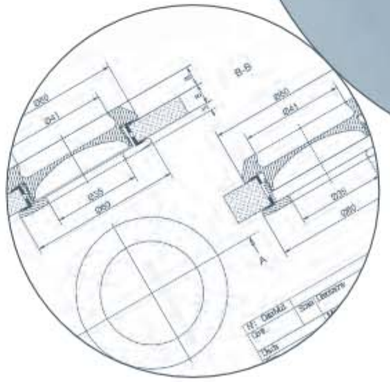

Nylon ring protects the glass against contact with the brass.

The rim of the handgrip has a rounded edge.

Better grip thanks to the protruding handgrip rim.
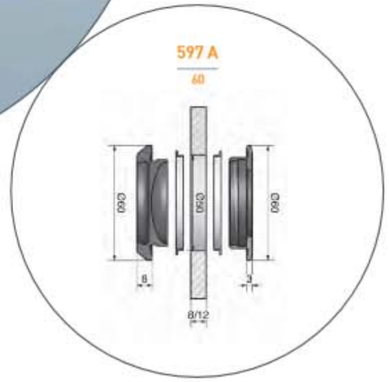
Perfectly suitable for recessed shutters.